Перечень опор и подвесок.

Лист	Наименование	Примечание
10.1	Паропроводы 1,3МПа к пиковому подогревателю ПБ-3 (30NDD16AC001).	
	Пружинная подвеска 19.	
10.2	Паропроводы 1,3МПа к пиковому подогревателю ПБ-3 (30NDD16AC001).	
	Пружинная подвеска 20.	
10.3	Паропроводы 1,3МПа к пиковому подогревателю ПБ-3 (30NDD16AC001).	
	Пружинная подвеска 21.	
10.4	Паропроводы 1,3МПа к пиковому подогревателю ПБ-3 (30NDD16AC001).	
	Пружинная подвеска 22.	
10.5	Паропроводы 1,3МПа к пиковому подогревателю ПБ-3 (30NDD16AC001).	
	Пружинная подвеска 23.	
10.6	Паропроводы 1,3МПа к пиковому подогревателю ПБ-3 (30NDD16AC001).	
	Пружинная подвеска 24.	
10.7	Паропроводы 1,3МПа к пиковому подогревателю ПБ-3 (30NDD16AC001).	
	Пружинная подвеска 25.	
10.8	Паропроводы 1,3МПа к пиковому подогревателю ПБ-3 (30NDD16AC001).	
	Пружинная подвеска 26.	
10.9	Паропроводы 1,3МПа к пиковому подогревателю ПБ-3 (30NDD16AC001).	
	Пружинная подвеска 27.	
10.10	Паропроводы 1,3МПа к пиковому подогревателю ПБ-3 (30NDD16AC001).	
	Пружинная подвеска 28.	

Взам. инв. №

Подпись и дата

Инв. № подл. 83501

Изм.	Кол.уч.	Лист	№док.	Подп.	Дата
Н. контр.		Михеев			21.11.13
Проверил		Шкитилева			21.11.13
Разработал		Проворов			21.11.13

1350.12.38А-30UNB-1353-TD

Объекты III очереди строительства
ЗАО СГК (ТЭЦ)

Сетевая установка основных и пиковых подогревателей турбоагрегатов ст.№8,9. II система теплоснабжения.

Стадия	Лист	Листов
Р	10	

Паропроводы 1,3МПа к пиковому подогревателю ПБ-3 (30NDD16AC001) Опоры и подвески.

ОТКРЫТОЕ АКЦИОНЕРНОЕ ОБЩЕСТВО ИНСТИТУТ ТЕПЛОЭЛЕКТРОПРОЕКТ НИЖНИЙ НОВГОРОД

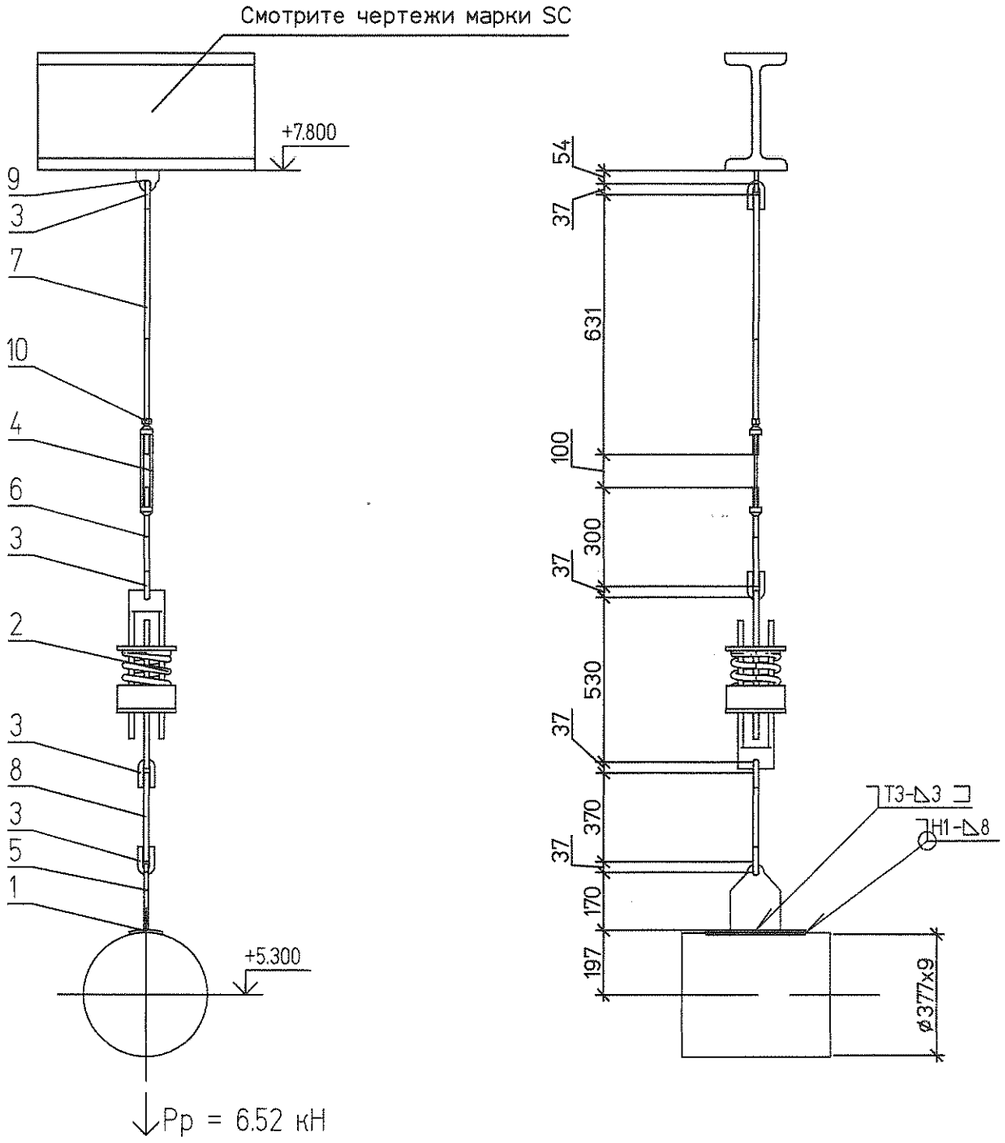

Спецификация на 1 комплект

№	Обозначение	Наименование	Кол	Материал	Масса ед.	Масса общ.	Примечание
1	2-29 ОСТ 34-10-733-93	Накладка 377У	1	20-3-Т ГОСТ 1577-93	1.90	1.90	
2	17 ОСТ 34-10-743-93	Блок пружинный	1	Сборный	24.60	24.60	
3	1-03 ОСТ 34-10-729-93	Ушко	4	20 ГОСТ 1050-88	0.49	1,96	
4	1-03 ОСТ 34-10-739-93	Муфта	1	20 ГОСТ 1050-88	1.80	1.80	
5	1-03 ОСТ 34-10-733-93	Проушина	1	С235 ГОСТ 27772-88	2.90	2.90	
6	3-30 ОСТ 34-10-739-93	Тяга левая	1	20 ГОСТ 1050-88	0.74	0.74	
7	3-57 ОСТ 34-10-739-93	Тяга	1	20 ГОСТ 1050-88	1.60	1.60	L уточнить на монтаже
8	ГОСТ 2590-2006	Круг ø20 L = 370	1	20 ГОСТ 1050-88	0,92	0,92	L уточнить на монтаже
9	03 л.13	Проушина 20	1	С235 ГОСТ 27772-88	1,17	1,17	
10	ГОСТ 5915-70	Гайка М20	1	35 ГОСТ 1759.0-87	0.07	0.07	
	ГОСТ 9467-75	Электроды		Э42А		0.40	

Итого 38.06 кг

1. Монтажный чертеж №1350.12.38А-30UNB-1353-TD л.9 (30LBA60BR001, 30LBA61BR001, 30LBA62BR001).
2. Технические требования к сварке деталей опор трубопроводов смотрите ОСТ 34-10-723-93.

План расположения

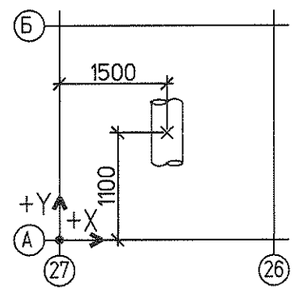

Характеристики пружины										
Табличные данные			В монтаж. сост.		В рабочем сост.		В холод. сост.		Нагрузка на пружину при гидроисп. Рг. кН	Нагрузка на несущие конструкции Р, кН
Допускаемая рабочая нагрузка Рмакс.кН	Прогиб при допускаемой раб. нагр. Lмакс.мм	Высота пружины в своб. сост. Нсв. мм	Высота пружины Нмонт.мм	Нагрузка на пружину Рмонт.кН	Высота пружины Нраб. мм	Нагрузка на пружину Рраб.кН	Высота пружины Нхол. мм	Нагрузка на пружину Рхол.кН		
11.67	70	188	142	7.79	150	6.52	142	7.78	13.55	20.33

Изм.	Кол.уч.	Лист	№док.	Подп.	Дата
Н. контр.	Михеев				21.11.13
Проверил	Шкитилева				21.11.13
Разработал	Проворов				21.11.13

1350.12.38А-30UNB-1353-TD

Объекты III очереди строительства
ЗАО СГК (ТЭЦ)

Сетевая установка основных и пиковых подогревателей турбоагрегатов ст.№8,9. II система теплоснабжения.

Стадия	Лист	Листов
Р	10.1	

Паропроводы 1,3МПа к пиковому подогревателю ПБ-3 (30NDD16AC001)
Пружинная подвеска 19.

ОТКРЫТОЕ АКЦИОНЕРНОЕ ОБЩЕСТВО ИНСТИТУТ ТЕПЛОЭЛЕКТРОПРОЕКТ НИЖНИЙ НОВГОРОД

Инв. № подл. | Подпись и дата | Взам. инв. №
83501

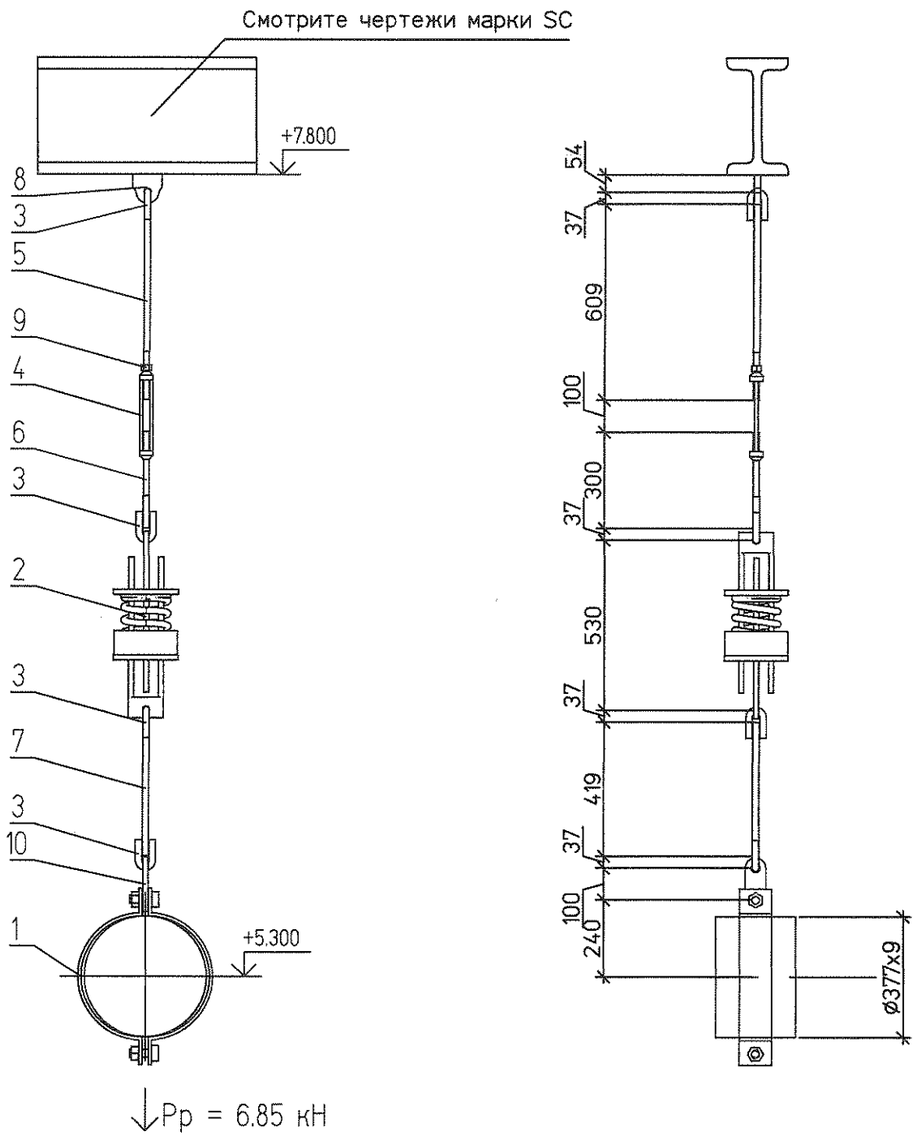

Спецификация на 1 комплект

№	Обозначение	Наименование	Кол	Материал	Масса ед.	Масса общ.	Примечание
1	19 ОСТ 34-10-735-93	Хомут 377У	1	Сборный	13.00	13.00	
2	17 ОСТ 34-10-743-93	Блок пружинный	1	Сборный	24.60	24.60	
3	1-03 ОСТ 34-10-729-93	Ушко	4	20 ГОСТ 1050-88	0.49	1.96	
4	1-03 ОСТ 34-10-739-93	Муфта	1	20 ГОСТ 1050-88	1.80	1.80	
5	3-57 ОСТ 34-10-739-93	Тяга	1	20 ГОСТ 1050-88	1.80	1.80	L уточнить на монтаже
6	3-30 ОСТ 34-10-739-93	Тяга левая	1	20 ГОСТ 1050-88	0.74	0.74	
7	ГОСТ 2590-2006	Круг ⌀20 L = 419	1	20 ГОСТ 1050-88	1.03	1.03	L уточнить на монтаже
8	03 л.11	Проушина 20	1	С235 ГОСТ 27772-88	1.17	1.17	
9	ГОСТ 5915-70	Гайка М20	1	35 ГОСТ 1759.0-87	0.07	0.07	
10	06 л.14	Серьга 27х27	1	С235 ГОСТ 27772-88	1.34	1.34	
	ГОСТ 9467-75	Электроды		Э42А		0.71	

Итого 48.22 кг

План расположения

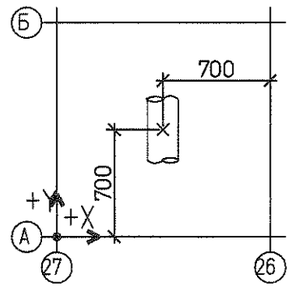

Характеристики пружины										
Табличные данные			В монтаж. сост.		В рабочем сост.		В холод. сост.		Нагрузка на пружину при гидроисп.	Нагрузка на несущие конструкции
Допускаемая рабочая нагрузка Рмакс.кН	Прогиб при допускаемой раб. нагр. ƒмакс.мм	Высота пружины в своб. сост. Нсв. мм	Высота пружины Нмонт.мм	Нагрузка на пружину Рмонт.кН	Высота пружины Нраб. мм	Нагрузка на пружину Рраб.кН	Высота пружины Нхол. мм	Нагрузка на пружину Рхол.кН	Рг. кН	Р, кН
11.67	70	188	147	7.01	148	6.85	147	6.85	10.60	15.90

1. Монтажный чертеж №1350.12.38А-30UNB-1353-TD л.9 (30LBA60BR001, 30LBA61BR001, 30LBA62BR001)
2. Технические требования к сварке деталей опор трубопроводов смотрите ОСТ 34-10-723-93

Изм.	Кол.уч.	Лист	№док.	Подп.	Дата
Н. контр.		Михеев			21.11.13
Проверил		Шкитилева			21.11.13
Разработал		Проворов			21.11.13

1350.12.38А-30UNB-1353-TD

Объекты III очереди строительства
ЗАО СГК (ТЭЦ)

Сетевая установка основных и пиковых подогревателей турбоагрегатов ст.№8,9. II система теплоснабжения.

Стадия	Лист	Листов
Р	10.2	

Паропроводы 1,3МПа к пиковому подогревателю ПБ-3 (30NDD16AC001)
Пружинная подвеска 20.

ОТКРЫТОЕ АКЦИОНЕРНОЕ ОБЩЕСТВО ИНСТИТУТ ТЕПЛОЭЛЕКТРОПРОЕКТ НИЖНИЙ НОВГОРОД

Инв. № подл. | Подпись и дата | Взам. инв. №
83501

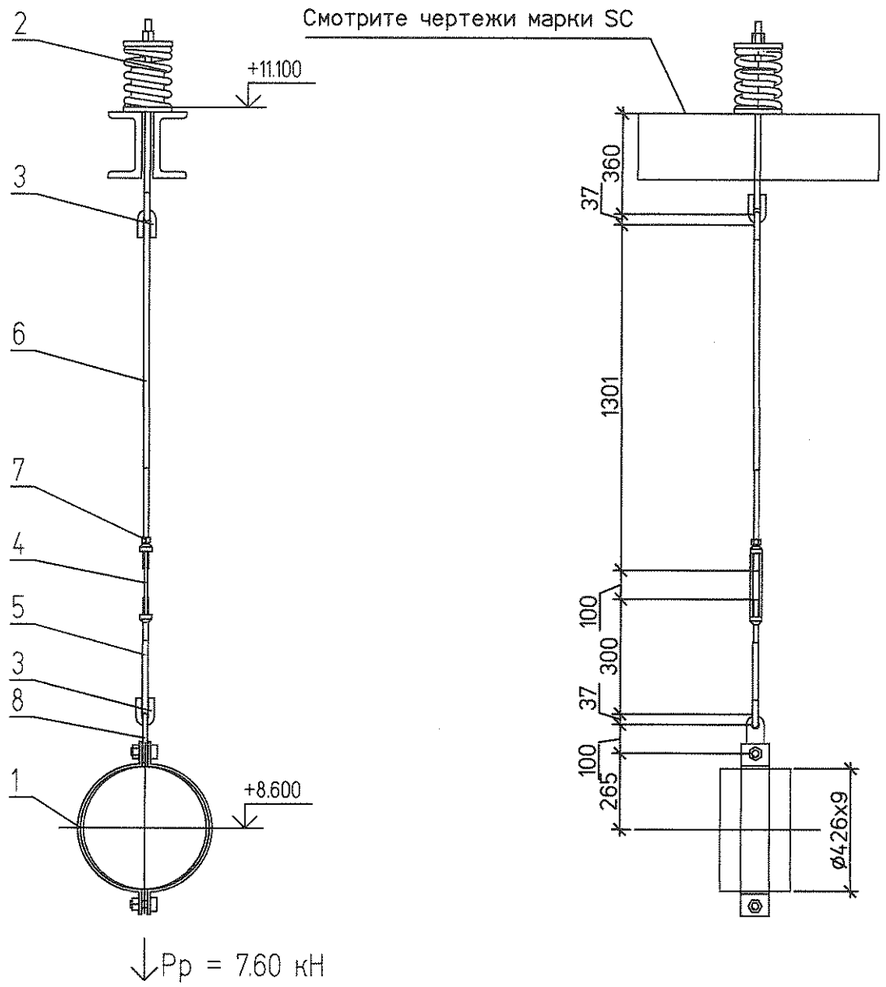

Спецификация на 1 комплект

№	Обозначение	Наименование	Кол	Материал	Масса ед.	Масса общ.	Примечание
1	21 ОСТ 34-10-735-93	Хомут 426У	1	Сборный	13.80	13.80	
2	18 ОСТ 34-10-745-93	Блок пружинный опорный	1	Сборный	16.10	16.10	
3	1-03 ОСТ 34-10-729-93	Ушко	2	20 ГОСТ 1050-88	0.49	0.98	
4	1-03 ОСТ 34-10-739-93	Муфта	1	20 ГОСТ 1050-88	1.80	1.80	
5	3-30 ОСТ 34-10-739-93	Тяга левая	1	20 ГОСТ 1050-88	0.74	0.74	
6	3-63 ОСТ 34-10-739-93	Тяга	1	20 ГОСТ 1050-88	3.33	3.33	L уточнить на монтаже
7	ГОСТ 5915-70	Гайка М20	1	35 ГОСТ 1759.0-87	0.07	0.07	
8	06 л.14	Серьга 27х27	1	С235 ГОСТ 27772-88	1.34	1.34	
	ГОСТ 9467-75	Электроды		Э42А		0.57	

Итого 38.73 кг

План расположения

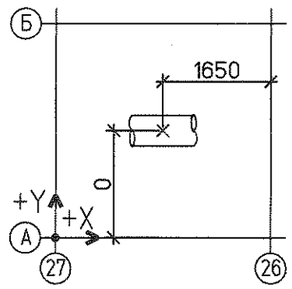

1. Монтажный чертеж №1350.12.38А-30UNB-1353-TD л.9 (30LBA60BR001, 30LBA61BR001, 30LBA62BR001)
2. Технические требования к сварке деталей опор трубопроводов смотрите ОСТ 34-10-723-93

Характеристики пружины										
Табличные данные			В монтаж. сост.		В рабочем сост.		В холод. сост.		Нагрузка на пружину при гидроисп.	Нагрузка на несущие конструкции
Допускаемая рабочая нагрузка Рмакс.кН	Прогиб при допускаемой раб. нагр Lмакс.мм	Высота пружины в своб. сост. Нсв. мм	Высота пружины Нмонт.мм	Нагрузка на пружину Рмонт.кН	Высота пружины Нраб. мм	Нагрузка на пружину Рраб.кН	Высота пружины Нхол. мм	Нагрузка на пружину Рхол.кН	Рг. кН	Р, кН
16.34	70	201	156	10,62	169	7,60	157	10,55	12,33	36,99

Изм.	Кол.уч	Лист	№док.	Подп.	Дата
Н. контр.		Михеев			21.11.13
Проверил		Шкитилева			21.11.13
Разработал		Проворов			21.11.13

1350.12.38А-30UNB-1353-TD

Объекты III очереди строительства ЗАО СГК (ТЭЦ)

Сетевая установка основных и пиковых подогревателей турбоагрегатов ст.№8,9. II система теплоснабжения.

Стадия	Лист	Листов
Р	10.3	

Паропроводы 1,3МПа к пиковому подогревателю ПБ-3 (30NDD16AC001) Пружинная подвеска 21.

ОТКРЫТОЕ АКЦИОНЕРНОЕ ОБЩЕСТВО ИНСТИТУТ ТЕПЛОЭЛЕКТРОПРОЕКТ НИЖНИЙ НОВГОРОД

Инв. № подл. 83501 | Подпись и дата | Взам. инв. №

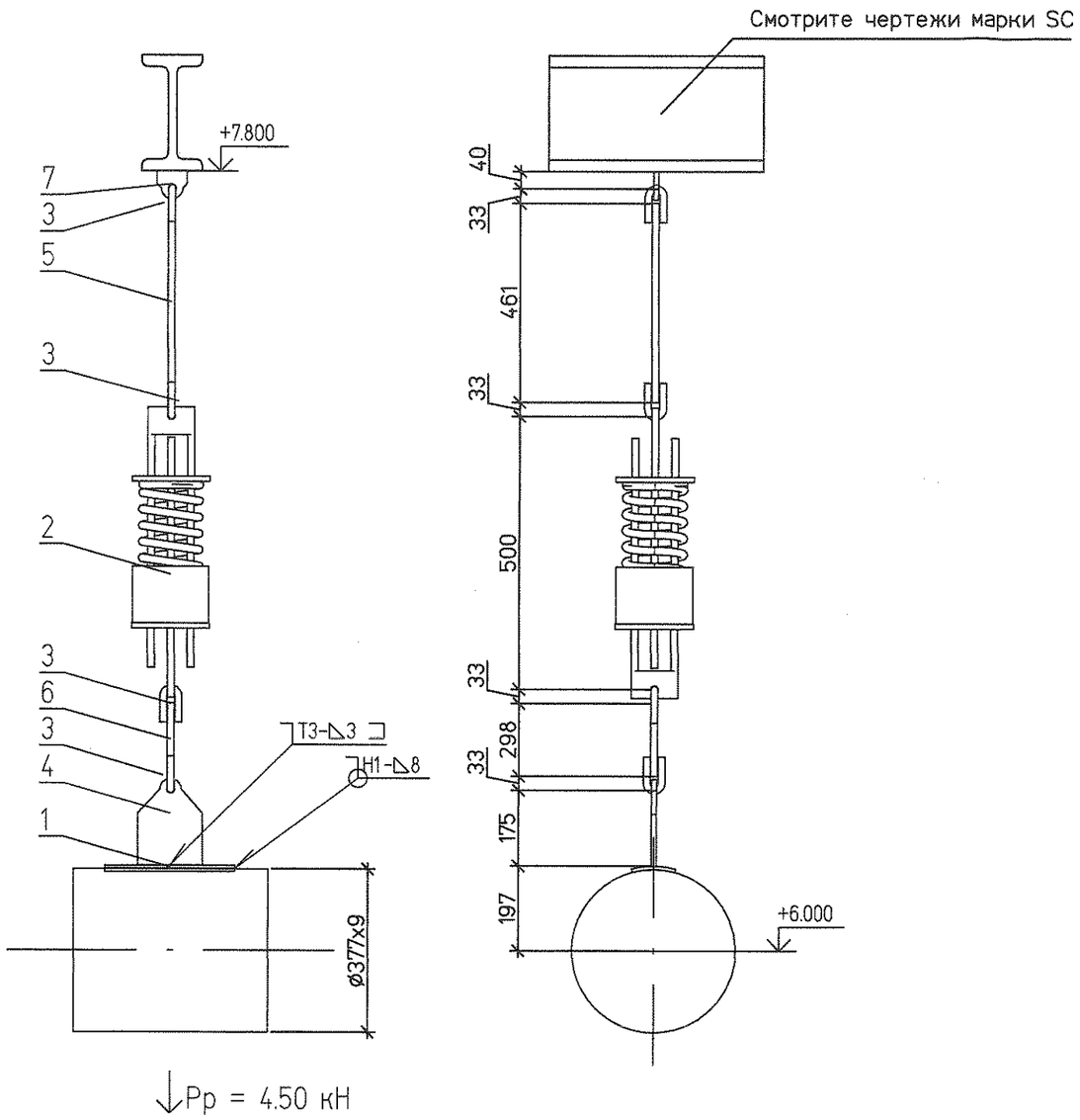

Спецификация на 1 комплект

№	Обозначение	Наименование	Кол	Материал	Масса ед.	Масса общ.	Примечание
1	2-29 ОСТ 34-10-733-93	Накладка 377У	1	20-3-Т ГОСТ 1577-93	1.90	1.90	
2	16 ОСТ 34-10-743-93	Блок пружинный	1	Сборный	17.00	17.00	
3	1-02 ОСТ 34-10-729-93	Ушко	4	20 ГОСТ 1050-88	0.28	1.12	
4	1-02 ОСТ 34-10-733-93	Проушина	1	С235 ГОСТ 27772-88	2.20	2.20	
5	ГОСТ 2590-2006	Круг ø16 L = 461	1	20 ГОСТ 1050-88	0.73	0.73	L уточнить на монтаже
6	ГОСТ 2590-2006	Круг ø16 L = 298	1	20 ГОСТ 1050-88	0.47	0.47	L уточнить на монтаже
7	02 л.13	Проушина 16	1	С235 ГОСТ 27772-88	0.35	0.35	
	ГОСТ 9467-75	Электроды		Э42А		0.36	

Итого 24.13 кг

1. Монтажный чертеж №1350.12.38А-30UNB-1353-TD л.9 (30LBA60BR001, 30LBA61BR001, 30LBA62BR001)
2. Технические требования к сварке деталей опор трубопроводов смотрите ОСТ 34-10-723-93

План расположения

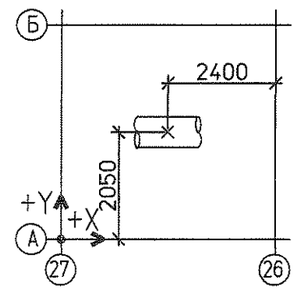

Характеристики пружины										
Табличные данные			В монтаж. сост.		В рабочем сост.		В холод. сост.		Нагрузка на пружину при гидроисп.	Нагрузка на несущие конструкции
Допускаемая рабочая нагрузка	Прогиб при допускаемой раб. нагр.	Высота пружины в своб. сост.	Высота пружины	Нагрузка на пружину	Высота пружины	Нагрузка на пружину	Высота пружины	Нагрузка на пружину		
Рмакс.кН	Lмакс.мм	Нсв. мм	Нмонт.мм	Рмонт.кН	Нраб. мм	Рраб.кН	Нхол. мм	Рхол.кН	Рг. кН	Р, кН
8	70	177	134	5.01	138	4.5	134	4.98	7.69	11.54

						1350.12.38А-30UNB-1353-TD	
						Объекты III очереди строительства ЗАО СГК (ТЭЦ)	
Изм.	Кол.уч.	Лист	№док.	Подп.	Дата	Сетевая установка основных и пиковых подогревателей турбоагрегатов ст.№8,9. II система теплоснабжения.	Стадия: Р; Лист: 10.4; Листов:
Н. контр.		Михеев			21.11.13	Паропроводы 1,3МПа к пиковому подогревателю ПБ-3 (30NDD16AC001) Пружинная подвеска 22.	ОТКРЫТОЕ АКЦИОНЕРНОЕ ОБЩЕСТВО ИНСТИТУТ ТЕПЛОЭЛЕКТРОПРОЕКТ НИЖНИЙ НОВГОРОД
Проверил		Шкитилева			21.11.13		
Разработал		Проворов			21.11.13		

Инв. № подл. | 83501 | Подпись и дата | Взам. инв. №

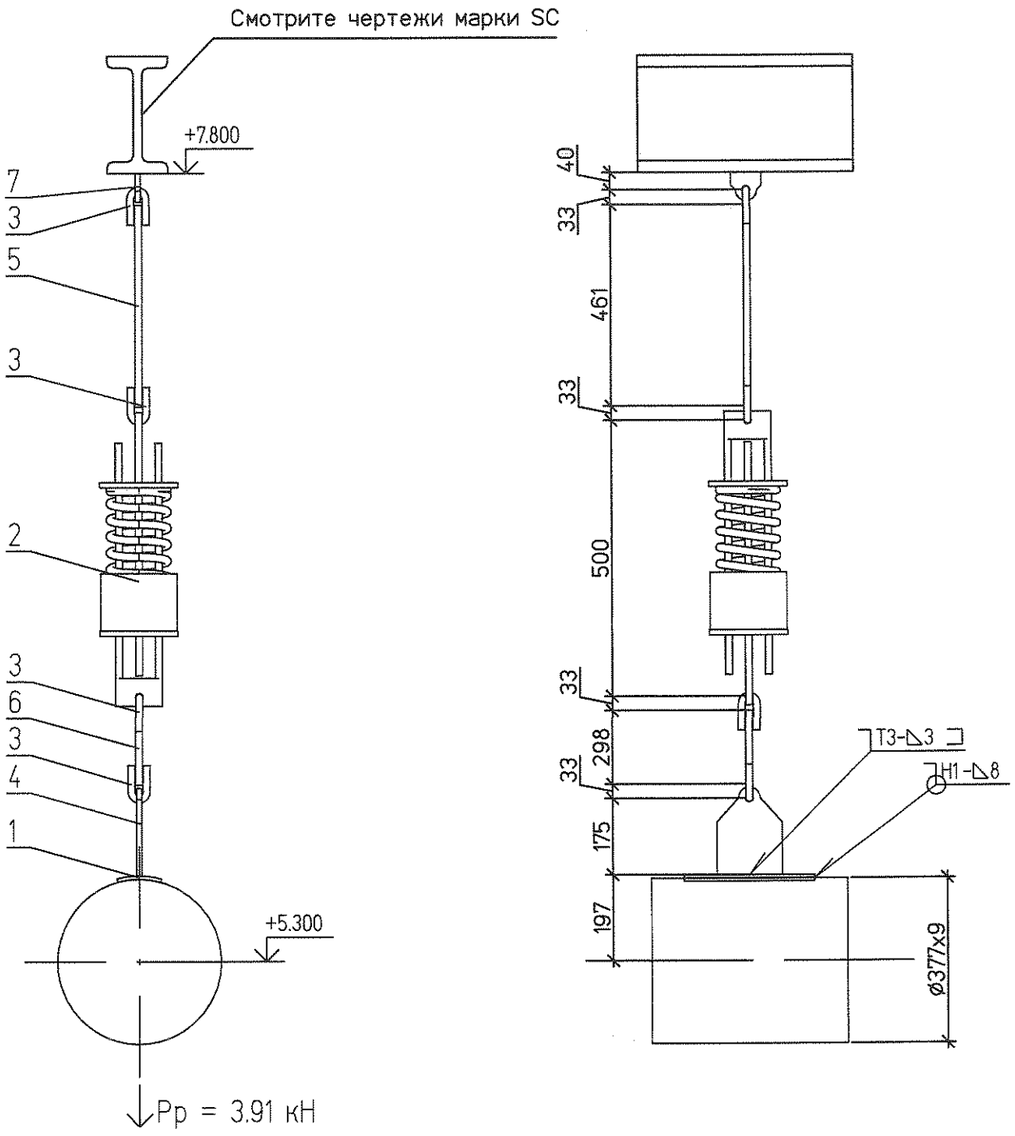

Спецификация на 1 комплект

№	Обозначение	Наименование	Кол	Материал	Масса ед.	Масса общ.	Примечание
1	2-29 ОСТ 34-10-733-93	Накладка 377У	1	20-3-Т ГОСТ 1577-93	1.90	1.90	
2	16 ОСТ 34-10-743-93	Блок пружинный	1	Сборный	17.00	17.00	
3	1-02 ОСТ 34-10-729-93	Ушко	4	20 ГОСТ 1050-88	0.28	1.12	
4	1-02 ОСТ 34-10-733-93	Проушина	1	С235 ГОСТ 27772-88	2.20	2.20	
5	ГОСТ 2590-2006	Круг ø16 L = 461	1	20 ГОСТ 1050-88	0.73	0.73	L уточнить на монтаже
6	ГОСТ 2590-2006	Круг ø16 L = 298	1	20 ГОСТ 1050-88	0.47	0.47	L уточнить на монтаже
7	02 л.13	Проушина 16	1	С235 ГОСТ 27772-88	0.35	0.35	
	ГОСТ 9467-75	Электроды		Э42А		0.36	

Итого 24.13 кг

1. Монтажный чертеж №1350.12.38А-30UNB-1353-TD л.9 (30LBA60BR001, 30LBA61BR001, 30LBA62BR001)
2. Технические требования к сварке деталей опор трубопроводов смотрите ОСТ 34-10-723-93

План расположения

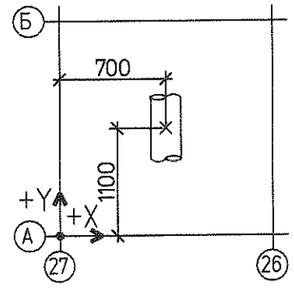

Характеристики пружины										
Табличные данные			В монтаж. сост.		В рабочем сост.		В холод. сост.		Нагрузка на пружину при гидроисп. Рг. кН	Нагрузка на несущие конструкции Р. кН
Допускаемая рабочая нагрузка Рмакс.кН	Прогиб при допускаемой раб. нагр. ∆макс.мм	Высота пружины в своб. сост. Нсв. мм	Высота пружины Нмонт.мм	Нагрузка на пружину Рмонт.кН	Высота пружины Нраб. мм	Нагрузка на пружину Рраб.кН	Высота пружины Нхол. мм	Нагрузка на пружину Рхол.кН		
8	70	177	141	4.21	143	3.91	141	4.19	7,35	11,03

							1350.12.38А-30UNB-1353-TD
							Объекты III очереди строительства ЗАО СГК (ТЭЦ)
Изм.	Кол.уч.	Лист	№док.	Подп.	Дата		Сетевая установка основных и пиковых подогревателей турбоагрегатов ст.№8,9. II система теплоснабжения.
Н. контр.		Михеев			21.11.13		Паропроводы 1,3МПа к пиковому подогревателю ПБ-3 (30NDD16AC001) Пружинная подвеска 23.
Проверил		Шкитилева			21.11.13		
Разработал		Проворов			21.11.13		

Стадия	Лист	Листов
Р	10.5	

ОТКРЫТОЕ АКЦИОНЕРНОЕ ОБЩЕСТВО ИНСТИТУТ ТЕПЛОЭЛЕКТРОПРОЕКТ НИЖНИЙ НОВГОРОД

Инв. № подл. 83501 | Подпись и дата | Взам. инв. №

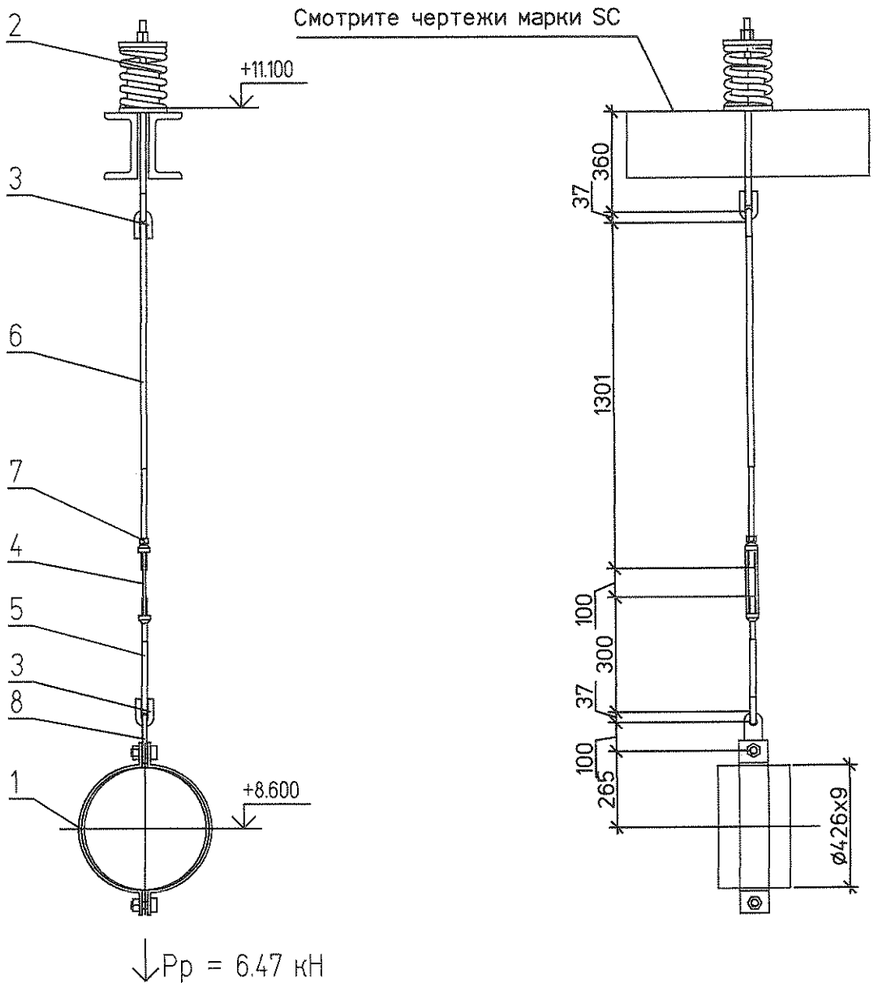

Спецификация на 1 комплект

№	Обозначение	Наименование	Кол	Материал	Масса ед.	Масса общ.	Примечание
1	21 ОСТ 34-10-735-93	Хомут 426У	1	Сборный	13.80	13.80	
2	18 ОСТ 34-10-745-93	Блок пружинный опорный	1	Сборный	16.10	16.10	
3	1-03 ОСТ 34-10-729-93	Ушко	2	20 ГОСТ 1050-88	0.49	0.98	
4	1-03 ОСТ 34-10-739-93	Муфта	1	20 ГОСТ 1050-88	1.80	1.80	
5	3-30 ОСТ 34-10-739-93	Тяга левая	1	20 ГОСТ 1050-88	0.74	0.74	L уточнить на монтаже
6	3-63 ОСТ 34-10-739-93	Тяга	1	20 ГОСТ 1050-88	3.33	6.66	
7	ГОСТ 5915-70	Гайка М20	1	35 ГОСТ 1759.0-87	0.07	0.07	
8	06 п.14	Серьга 27х27	1	С235 ГОСТ 27772-88	1.34	1.34	
9	ГОСТ 9467-75	Электроды		Э42А		0.57	

Итого 42.06 кг

1. Монтажный чертеж №1350.12.38А-30UNB-1353-TD л.9 (30LBA60BR001, 30LBA61BR001, 30LBA62BR001)
2. Технические требования к сварке деталей опор трубопроводов смотрите ОСТ 34-10-723-93

План расположения

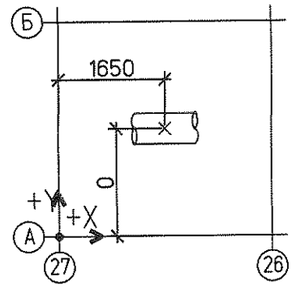

Характеристики пружины										
Табличные данные			В монтаж. сост.		В рабочем сост.		В холод. сост.		Нагрузка на пружину при гидроисп.	Нагрузка на несущие конструкции
Допускаемая рабочая нагрузка Рмакс.кН	Прогиб при допускаемой раб. нагр. Lмакс.мм	Высота пружины в своб. сост. Нсв. мм	Высота пружины Нмонт.мм	Нагрузка на пружину Рмонт.кН	Высота пружины Нраб. мм	Нагрузка на пружину Рраб.кН	Высота пружины Нхол. мм	Нагрузка на пружину Рхол.кН	Рг. кН	Р. кН
16.34	70	201	150	12.04	163	9.08	150	12.05	24.06	36.09

Изм.	Кол.уч.	Лист	№док.	Подп.	Дата
Н. контр.		Михеев			21.11.13
Проверил		Шкитилева			21.11.13
Разработал		Проворов			21.11.13

1350.12.38А-30UNB-1353-TD

Объекты III очереди строительства
ЗАО СГК (ТЭЦ)

Сетевая установка основных и пиковых подогревателей турбоагрегатов ст.№8,9. II система теплоснабжения.

Стадия	Лист	Листов
Р	10.6	

Паропроводы 1,3МПа к пиковому подогревателю ПБ-3 (30NDD16AC001)
Пружинная подвеска 24.

ОТКРЫТОЕ АКЦИОНЕРНОЕ ОБЩЕСТВО ИНСТИТУТ ТЕПЛОЭЛЕКТРОПРОЕКТ НИЖНИЙ НОВГОРОД

Инв. № подл. 83501 | Подпись и дата | Взам. инв. №

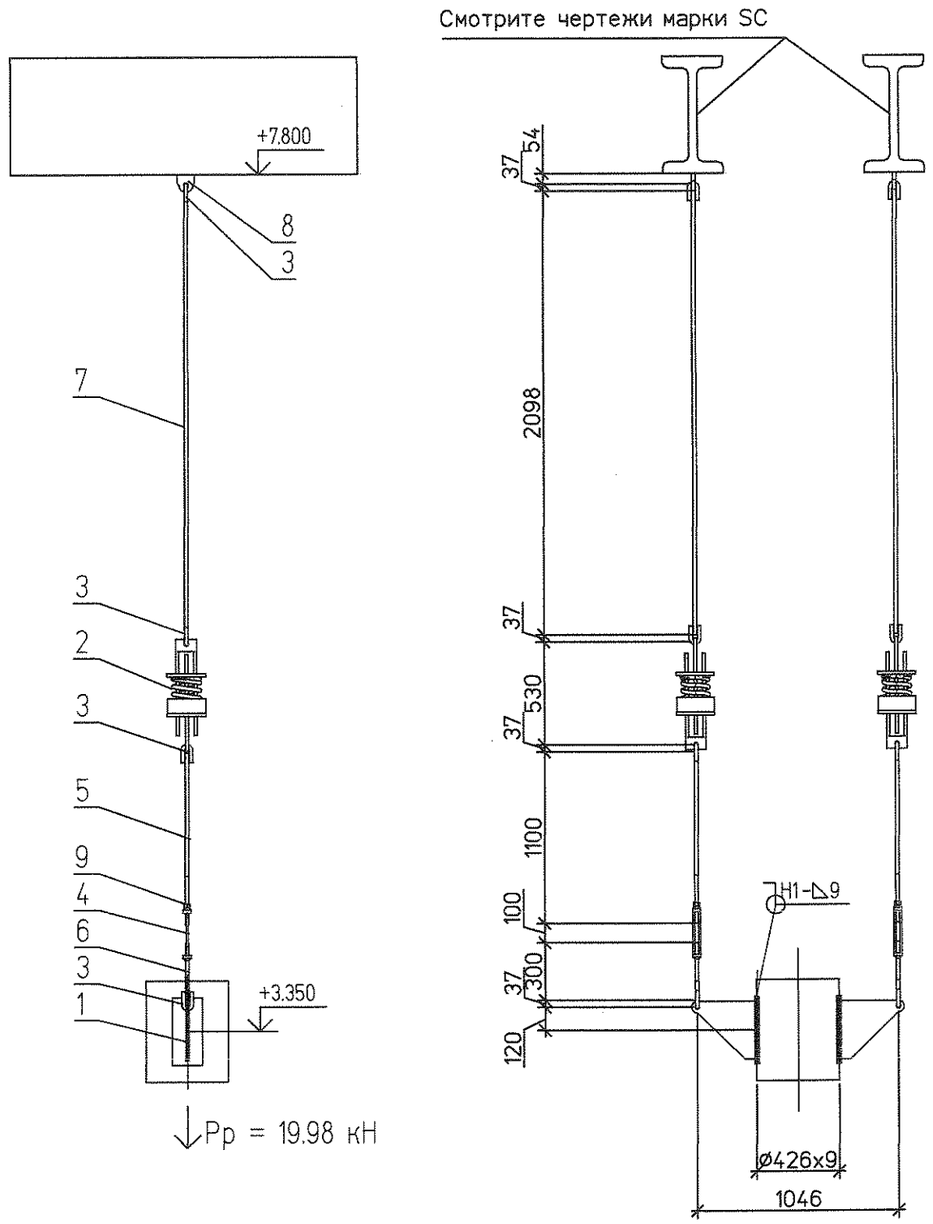

Спецификация на 1 комплект

№	Обозначение	Наименование	Кол	Материал	Масса ед.	Масса общ.	Примечание
1	21 ОСТ 34-10-734-93	Плавник с накладкой 426У	2	Сборный	11.70	23.40	
2	18 ОСТ 34-10-743-93	Блок пружинный	2	Сборный	26.00	52.00	
3	1-03 ОСТ 34-10-729-93	Ушко	8	20 ГОСТ 1050-88	0.49	3,92	
4	1-03 ОСТ 34-10-739-93	Муфта	2	20 ГОСТ 1050-88	1.80	3.60	
5	3-62 ОСТ 34-10-739-93	Тяга	2	20 ГОСТ 1050-88	2.71	5.42	L уточнить на монтаже
6	3-30 ОСТ 34-10-739-93	Тяга левая	2	20 ГОСТ 1050-88	0.74	1.48	
7	ГОСТ 2590-2006	Круг ø20 L = 2098	2	20 ГОСТ 1050-88	5.17	10.34	L уточнить на монтаже
8	03 л.13	Проушина 20	2	С235 ГОСТ 27772-88	1.17	2.34	
9	ГОСТ 5915-70	Гайка М20	2	35 ГОСТ 1759.0-87	0.07	0.14	
	ГОСТ 9467-75	Электроды		Э42А		0.78	

Итого 103.42 кг

1. Монтажный чертеж №1350.12.38А-30UNB-1353-TD л.9 (30LBA60BR001, 30LBA61BR001, 30LBA62BR001)
2. Технические требования к сварке деталей опор трубопроводов смотрите ОСТ 34-10-723-93

План расположения

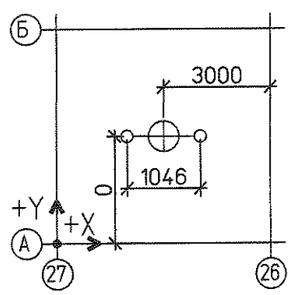

Характеристики пружины										
Табличные данные			В монтаж. сост.		В рабочем сост.		В холод. сост.		Нагрузка на пружину при гидроисп. Рг. кН	Нагрузка на несущие конструкции Р, кН
Допускаемая рабочая нагрузка Рмакс.кН	Прогиб при допускаемой раб. нагр. Lмакс.мм	Высота пружины в своб. сост. Нсв. мм	Высота пружины Нмонт.мм	Нагрузка на пружину Рмонт.кН	Высота пружины Нраб. мм	Нагрузка на пружину Рраб.кН	Высота пружины Нхол. мм	Нагрузка на пружину Рхол.кН		
16.34	70	201	166	8.36	159	9.99	166	8.34	24.65	36.98

Изм.	Кол.уч.	Лист	№док.	Подп.	Дата	1350.12.38А-30UNB-1353-TD		
						Объекты III очереди строительства ЗАО СГК (ТЭЦ)		
						Сетевая установка основных и пиковых подогревателей турбоагрегатов ст.№8,9. II система теплоснабжения.	Стадия: Р	Лист: 10.7	Листов:
Н. контр.		Михеев			21.11.13	Паропроводы 1,3МПа к пиковому подогревателю ПБ-3 (30NDD16AC001) Пружинная подвеска 25.	ОТКРЫТОЕ АКЦИОНЕРНОЕ ОБЩЕСТВО ИНСТИТУТ ТЕПЛОЭЛЕКТРОПРОЕКТ НИЖНИЙ НОВГОРОД	
Проверил		Шкитилева			21.11.13			
Разработал		Проворов			21.11.13			

Инв. № подл. | 83501 | Подпись и дата | Взам. инв. №

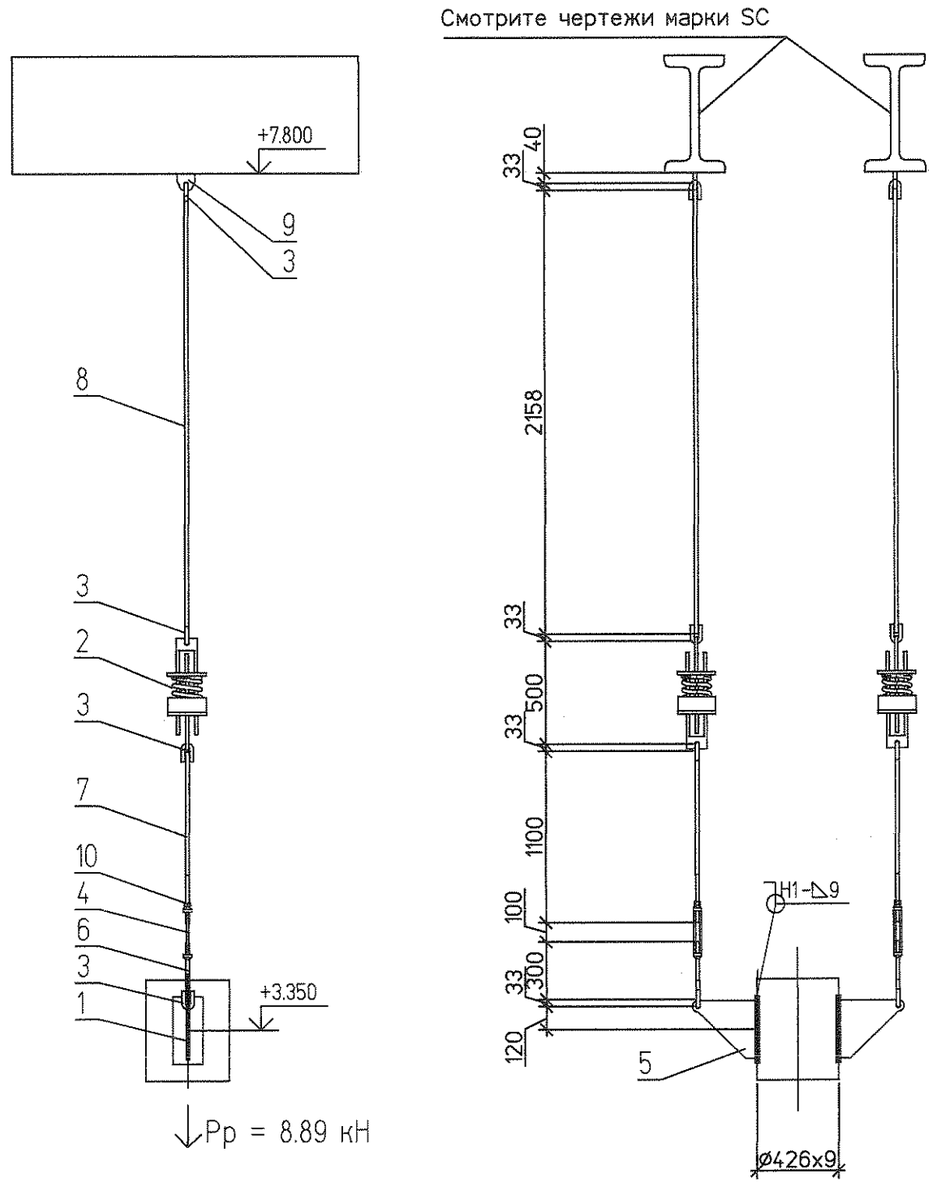

Спецификация на 1 комплект

№	Обозначение	Наименование	Кол	Материал	Масса ед.	Масса общ.	Примечание
1	2-31 ОСТ 34-10-733-93	Накладка 426У	2	20-3-Т ГОСТ 1577-93	4.10	8.20	
2	16 ОСТ 34-10-743-93	Блок пружинный	2	Сборный	17.00	34.00	
3	1-02 ОСТ 34-10-729-93	Ушко	8	20 ГОСТ 1050-88	0.28	2.24	
4	1-02 ОСТ 34-10-739-93	Муфта	2	20 ГОСТ 1050-88	1.50	3.00	
5	1-02 ОСТ 34-10-734-93	Плавник	2	С235 ГОСТ 27772-88	3.85	7.70	
6	3-29 ОСТ 34-10-739-93	Тяга левая	2	20 ГОСТ 1050-88	0.47	0.94	
7	3-52 ОСТ 34-10-739-93	Тяга	2	20 ГОСТ 1050-88	1.74	3.48	L уточнить на монтаже
8	ГОСТ 2590-2006	Круг ø16 L = 2158	2	20 ГОСТ 1050-88	3.41	6.82	L уточнить на монтаже
9	02 л.13	Проушина 16	2	С235 ГОСТ 27772-88	0.35	0.70	
10	ГОСТ 5915-70	Гайка М16	2	35 ГОСТ 1759.0-87	0.04	0.08	
	ГОСТ 9467-75	Электроды		Э42А		0.51	

Итого 67.67 кг

1. Монтажный чертеж №1350.12.38А-30UNB-1353-TD л.15 (30LBA60BR001, 30LBA61BR001, 30LBA62BR001)
2. Технические требования к сварке деталей опор трубопроводов смотрите ОСТ 34-10-723-93

План расположения

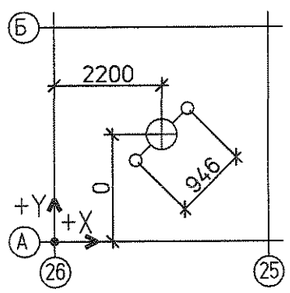

Характеристики пружины										
Табличные данные			В монтаж. сост.		В рабочем сост.		В холод. сост.		Нагрузка на пружину при гидроисп.	Нагрузка на несущие конструкции
Допускаемая рабочая нагрузка Pмакс.кН	Прогиб при допускаемой нагрузке fраб. нагр. мм	Высота пружины в своб. сост. Hсв. мм	Высота пружины Hмонт.мм	Нагрузка на пружину Pмонт.кН	Высота пружины Hраб. мм	Нагрузка на пружину Pраб.кН	Высота пружины Hхол. мм	Нагрузка на пружину Pхол.кН	Pг. кН	P, кН
8	70	177	142	4.05	139	4.45	143	3.96	9.61	28.83

Изм.	Кол.уч.	Лист	№док.	Подп.	Дата
Н. контр.		Михеев			21.11.13
Проверил		Шкитилева			21.11.13
Разработал		Проворов			21.11.13

1350.12.38А-30UNB-1353-TD

Объекты III очереди строительства
ЗАО СГК (ТЭЦ)

Сетевая установка основных и пиковых подогревателей турбоагрегатов ст.№8,9. II система теплоснабжения.

Стадия	Лист	Листов
Р	10.8	

Паропроводы 1,3МПа к пиковому подогревателю ПБ-3 (30NDD16AC001)
Пружинная подвеска 26.

ОТКРЫТОЕ АКЦИОНЕРНОЕ ОБЩЕСТВО ИНСТИТУТ ТЕПЛОЭЛЕКТРОПРОЕКТ НИЖНИЙ НОВГОРОД

Инв. № подл. 83501 | Подпись и дата | Взам. инв. №

Смотрите чертежи марки SC

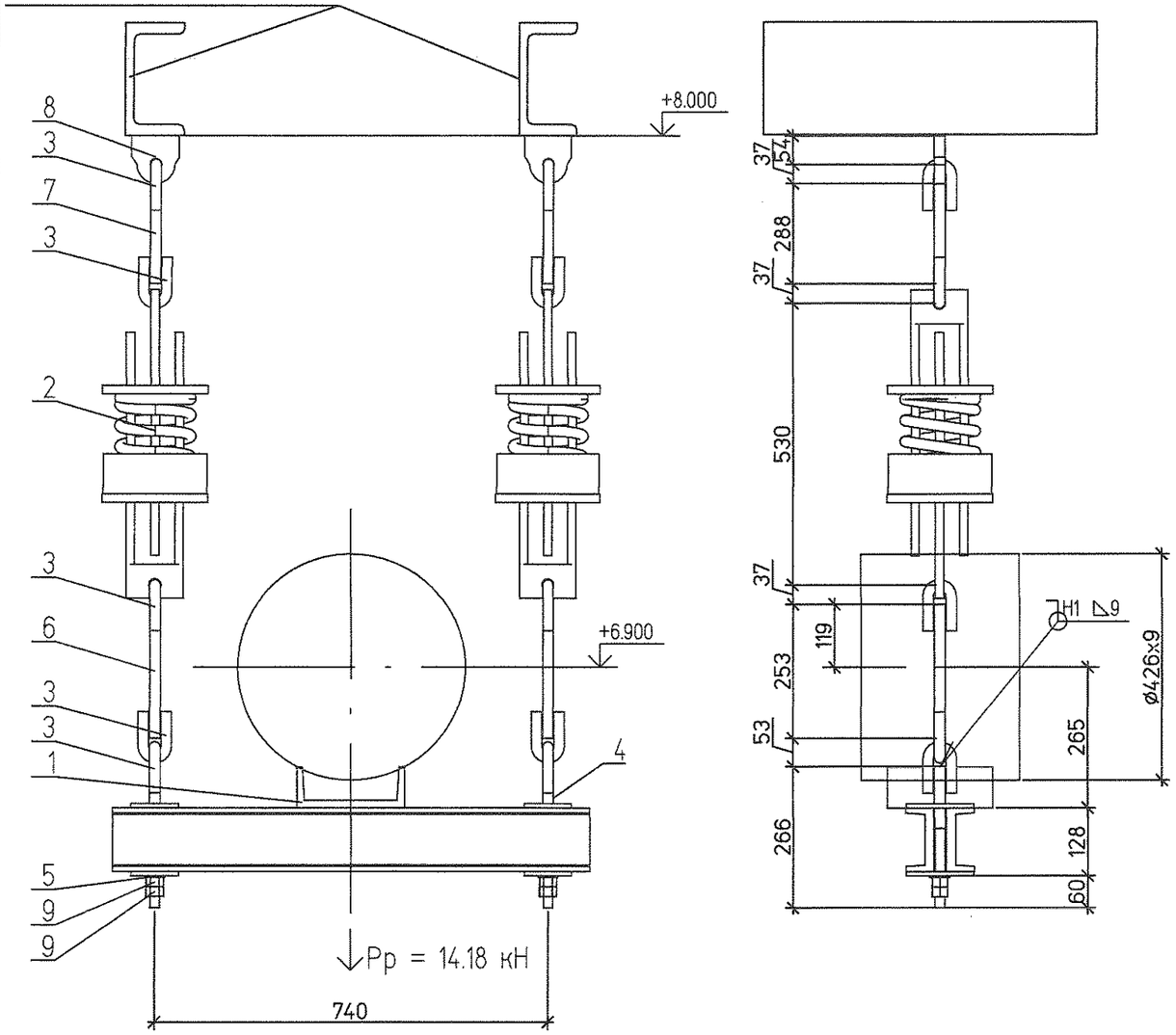

Спецификация на 1 комплект

№	Обозначение	Наименование	Кол	Материал	Масса ед.	Масса общ.	Примечание
1	101 ОСТ 34-10-726-93	Блок подвески 426У	1	Сборный	25.18	25.18	
2	17 ОСТ 34-10-743-93	Блок пружинный опорный	2	Сборный	24.60	49.20	
3	1-03 ОСТ 34-10-729-93	Ушко	10	20 ГОСТ 1050-88	0.49	4.90	
4	3-08 ОСТ 34-10-739-93	Тяга	2	20 ГОСТ 1050-88	0.74	1.48	L уточнить на монтаже
5	ГОСТ 11371-78	Шайба 20.02	2	10 ГОСТ 18123-82	0.02	0.04	
6	ГОСТ 2590-2006	Круг Ø20 L = 253	2	20 ГОСТ 1050-88	0.62	1.24	L уточнить на монтаже
7	ГОСТ 2590-2006	Круг Ø20 L = 288	2	20 ГОСТ 1050-88	0.71	1.42	L уточнить на монтаже
8	03 л.13	Проушина 20	2	С235 ГОСТ 27772-88	1.17	2.34	
9	ГОСТ 5915-70	Гайка М20	4	35 ГОСТ 1759.0-87	0.07	0.28	
	ГОСТ 9467-75	Электроды		Э42А		0.83	

Итого 86.91 кг

1. Монтажный чертеж №1350.12.38А-30UNB-1353-TD л.9 (30LBA59BR001, 30LBA60BR001, 30LBA62BR001)
2. Технические требования к сварке деталей опор трубопроводов смотрите ОСТ 34-10-723-93

План расположения

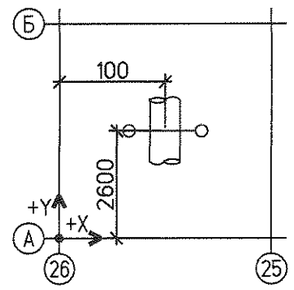

Характеристики пружины											
Табличные данные			В монтаж. сост.		В рабочем сост.		В холод. сост.		Нагрузка на пружину при гидроисп.	Нагрузка на несущие конструкции
Допускаемая рабочая нагрузка Рмакс.кН	Прогиб при допускаемой раб. нагр. Lмакс.мм	Высота пружины в своб. сост. Нсв. мм	Высота пружины Нмонт.мм	Нагрузка на пружину Рмонт.кН	Высота пружины Нраб. мм	Нагрузка на пружину Рраб.кН	Высота пружины Нхол. мм	Нагрузка на пружину Рхол.кН	Рг. кН	Р, кН
11.67	70	188	145	7.29	146	7.09	146	7.21	10,97	32.90

Изм.	Кол.уч.	Лист	№док.	Подп.	Дата
Н. контр.		Михеев			
Проверил		Шкитилева			21.11.13
Разработал		Проворов			21.11.13

1350.12.38А-30UNB-1353-TD

Объекты III очереди строительства
ЗАО СГК (ТЭЦ)

Сетевая установка основных и пиковых подогревателей турбоагрегатов ст.№8,9. II система теплоснабжения.

Стадия	Лист	Листов
Р	10.9	

Паропроводы 1,3МПа к пиковому подогревателю ПБ-3 (30NDD16AC001) Пружинная подвеска 27.

ОТКРЫТОЕ АКЦИОНЕРНОЕ ОБЩЕСТВО ИНСТИТУТ ТЕПЛОЭЛЕКТРОПРОЕКТ НИЖНИЙ НОВГОРОД

Инв. № подл. | 83501 | Подпись и дата | Взам. инв. №

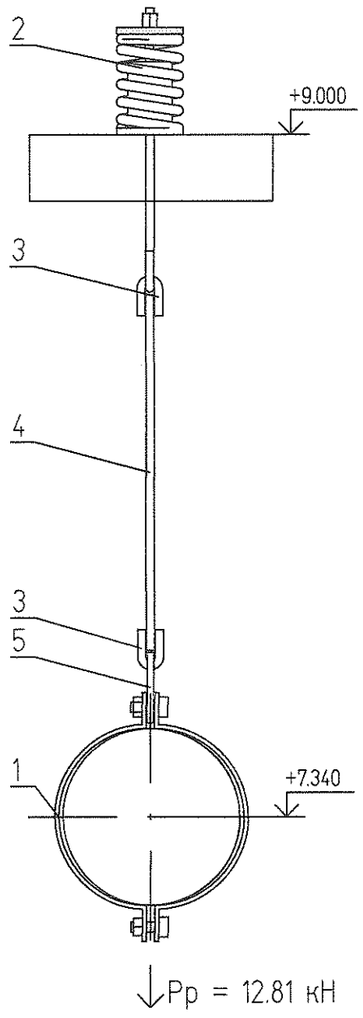

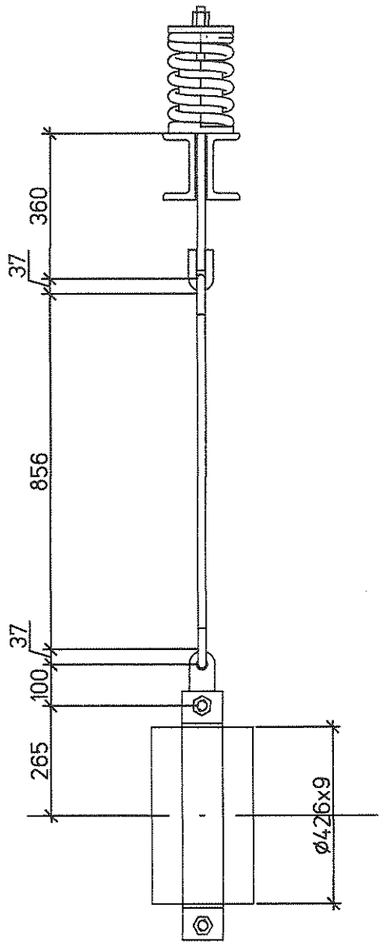

Спецификация на 1 комплект

№	Обозначение	Наименование	Кол	Материал	Масса ед.	Масса общ.	Примечание
1	21 ОСТ 34-10-735-93	Хомут 426У	1	Сборный	13.80	13.80	
2	19 ОСТ 34-10-745-93	Блок пружинный опорный	1	Сборный	19.80	19.80	
3	1-03 ОСТ 34-10-729-93	Ушко	2	20 ГОСТ 1050-88	0.49	0.98	
4	ГОСТ 2590-2006	Круг ø20 L = 856	1	20 ГОСТ 1050-88	2.11	2.11	L уточнить на монтаже
5	06 л.14	Серьга 27х27	1	С235 ГОСТ 27772-88	1.34	1.34	
	ГОСТ 9467-75	Электроды		Э42А		0.57	

Итого 38.6 кг

1. Монтажный чертеж №1350.12.38А-30UNB-1353-TD л.9 (30LBA59BR001, 30LBA60BR001, 30LBA62BR001)
2. Технические требования к сварке деталей опор трубопроводов смотрите ОСТ 34-10-723-93

План расположения

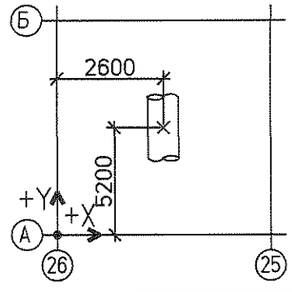

Характеристики пружины										
Табличные данные			В монтаж. сост.		В рабочем сост.		В холод. сост.		Нагрузка на пружину при гидроисп. Рг. кН	Нагрузка на несущие конструкции Р, кН
Допускаемая рабочая нагрузка Рмакс.кН	Прогиб при допускаемой нагр. Lмакс.мм	Высота пружины в своб. сост. Нсв. мм	Высота пружины Нмонт.мм	Нагрузка на пружину Рмонт.кН	Высота пружины Нраб. мм	Нагрузка на пружину Рраб.кН	Высота пружины Нхол. мм	Нагрузка на пружину Рхол.кН		
19.66	70	226	179	13.58	181	12.81	179	13.57	20.61	30.92

						1350.12.38А-30UNB-1353-TD	
						Объекты III очереди строительства ЗАО СГК (ТЭЦ)	
Изм.	Кол.уч.	Лист	№док.	Подп.	Дата	Сетевая установка основных и пиковых подогревателей турбоагрегатов ст.№8,9. II система теплоснабжения.	Стадия: Р; Лист: 10.10; Листов:
Н. контр.		Михеев			21.11.13	Паропроводы 1,3МПа к пиковому подогревателю ПБ-3 (30NDD16AC001) Пружинная подвеска 28.	ОТКРЫТОЕ АКЦИОНЕРНОЕ ОБЩЕСТВО ИНСТИТУТ ТЕПЛОЭЛЕКТРОПРОЕКТ НИЖНИЙ НОВГОРОД
Проверил		Шкитилева			21.11.13		
Разработал		Проворов			21.11.13		

Взам. инв. № | Подпись и дата | Инв. № подл. 83501